Menu

Il presente disegno è di proprietà della Interpump Engineering S.r.l., ne è vietata la riproduzione o la divulgazione a termini di legge.
This drawing belongs to Interpump Engineering S.r.l., copy or divulgation are forbidden by law.

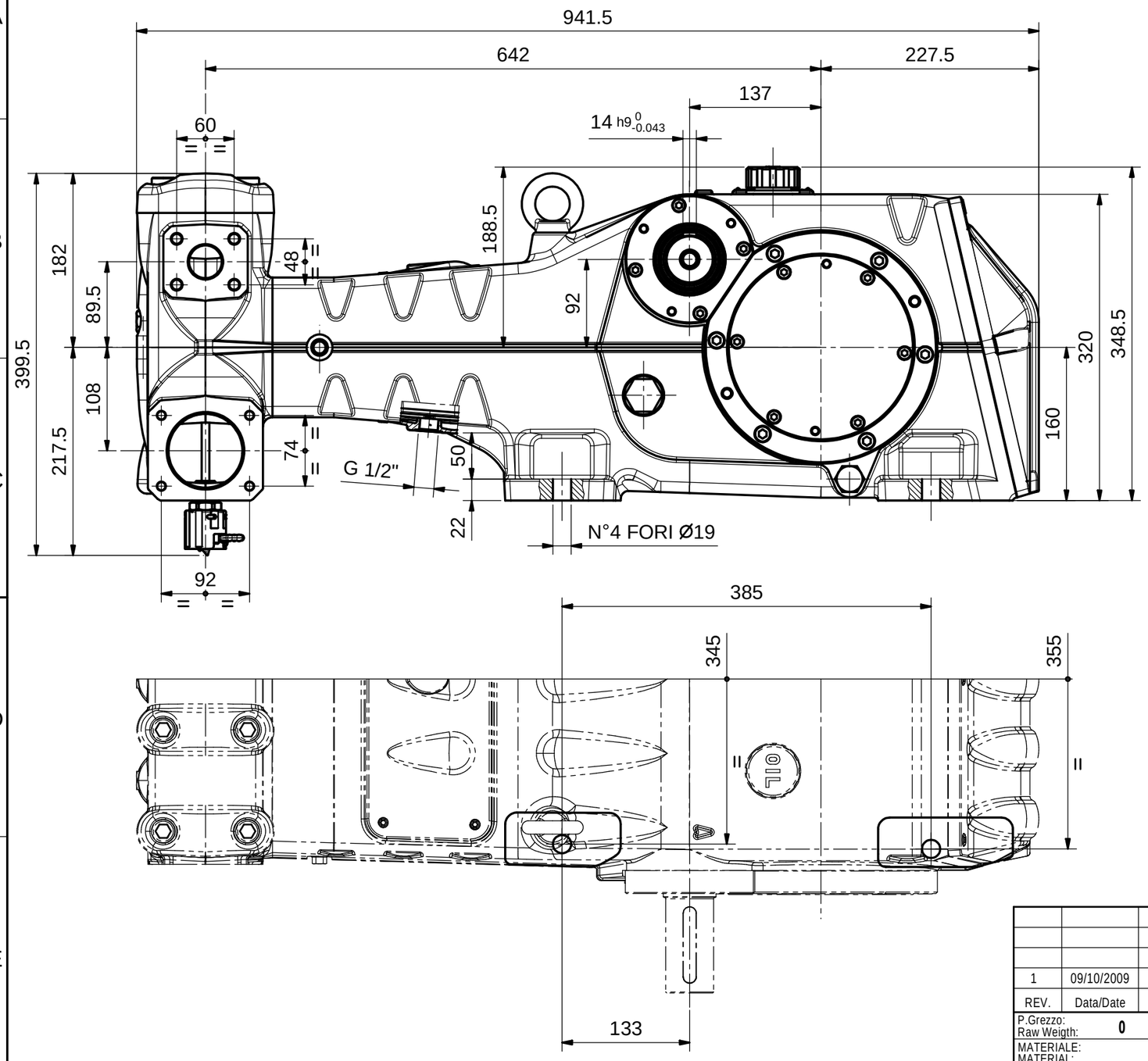

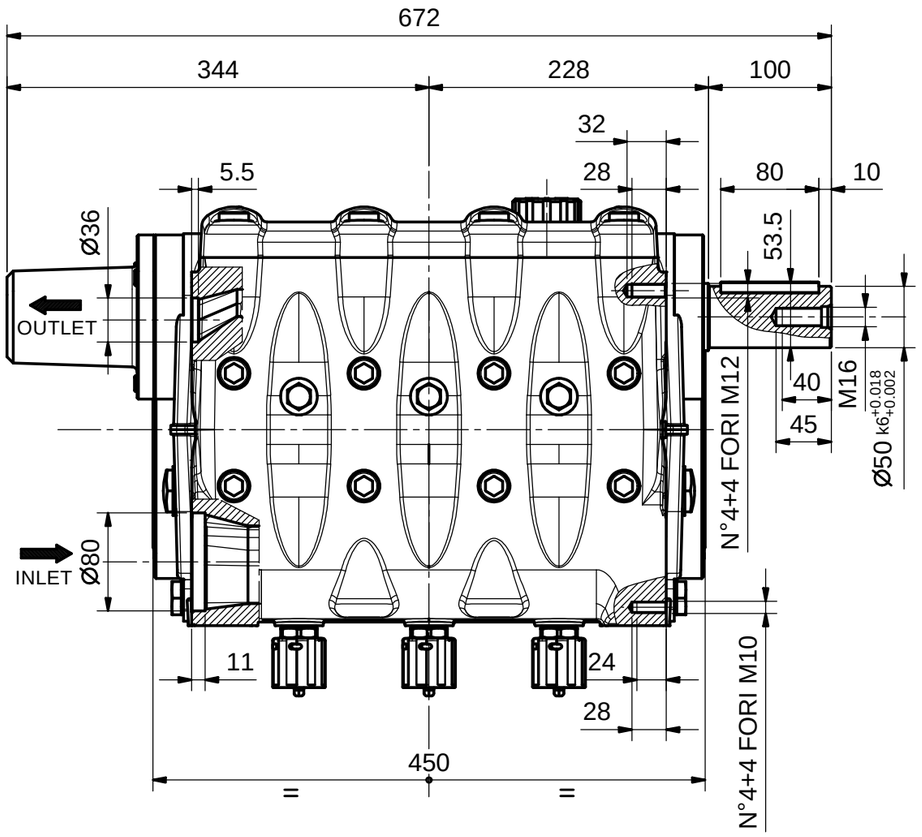

Tolleranze generali / General tolerances

Lavorazione generale / Roughness

REV.	Data/Date	Descrizione modifica / Modification description	Firma/Signature	MT N°
1	09/10/2009	Corretta tolleranza larghezza linguetta PTO (era 14 H7 +0.018/0)	CANTARELLI	1472

INTERPUMP Engineering

P.Grezzo: Raw Weigth: 0 g	Peso finito: Net weight: 0 g	Derivaz.: Derivaz.:	M.T.: 1229
MATERIALE: MATERIAL:			
STATO: RAW MAT.STATE:			R : N/mm²
TRATTAMENTI:			Durezza: Hardness:
TREATMENTS:			3D File : M-1260098050

SCALE: 1:5

SOSTITUISCE REPLACES: 2900005319

DISEGN.: CANTARELLI

FTECN.: BARBIERI

DATA: 21/03/2008

IE: 1260098050

DENOMINAZIONE / DENOMINATION

INGOMBRO POMPA LK L.P.

DIS. COD./ DRAWING CODE: 78960100

REV.: 1

LEGENDA CRITICITA': vedi DT n°2850000082
CRITICALITY LEGEND: according to DT n.2850000082

S Sicurezza *Security*	Critica *Critical*	Importante *Important*	Nessun simbolo *No simbol*

Standard

A3